ТК Сервис Плюс
г.Набережные Челны ул. Промышленная, д.50, офис 107
Тел.:+7-917-269-35-51 (8552) 37 22 02
E-mail.: info@tcsp-shop.ru
Http//: www.tcsp-shop.ru

Цепной привод APRICOLOR VARIA 24V WHITE

ТК Сервис Плюс

г.Набережные Челны ул.
Промышленная, д.50, офис 107
Тел.:+7-917-269-35-51 (8552) 37 22 02
E-mail.: info@tcsp-shop.ru
Http//: www.tcsp-shop.ru

г.Набережные Челны ул. Промышленная, д.50, офис 107
Тел.:+7-917-269-35-51 (8552) 37 22 02
E-mail.: info@tcsp-shop.ru
Http//: www.tcsp-shop.ru

Цепной привод APRICOLOR VARIA 24V WHITE, 24 В, 40 Вт, сила толкания 150 Н, сила втягивания 300 Н, ход 90-400мм (регулируемый), цвет белый, IP20

Price: Not Rated Yet

Ask a question about this product

Description

- ИНФОРМАЦИЯ
- ЧЕРТЕЖ
- ОСОБЕННОСТИ

Цепной привод VARIA - оптимальное решение для автоматизации окон типа фрамуг с внутренним или наружным открыванием. Привод подходит ко всем типам окон. Широкие возможности регулировки максимального выхода цепи позволяют точно настроить требуемое открытое положения окна. Индикатор закрытого состояния окна информирует пользователя о том, что окно полностью закрыто. Съёмная контактная колодка упрощает и ускоряет процедуру подключения привода. Для установки приводов VARIA необходимо использовать крепёжный комплект, соответствующий типу открывания окна. Для автоматизации окон из ПВХ или дерева также необходим специальный удлинённый штифт крепления цепи.

- Компактный и простой в монтаже

ТК Сервис Плюс

г.Набережные Челны ул. Промышленная, д.50, офис 107
Тел.:+7-917-269-35-51 (8552) 37 22 02
E-mail.: info@tcsp-shop.ru
Http//: www.tcsp-shop.ru

- Возможность регулировки хода
- Возможные цвета: белый, серый, черный

- Питание24 В
- Ток1.8 А
- Мощность40 Вт
- Толкающее усилие150 Н
- Втягивающее усилие300 Н
- Макс. ширина фрамуги1.6 м
- Рабочий ходрегулируемый 90 - 400 мм
- Скорость открывания40 мм/с
- Класс защитыIP20

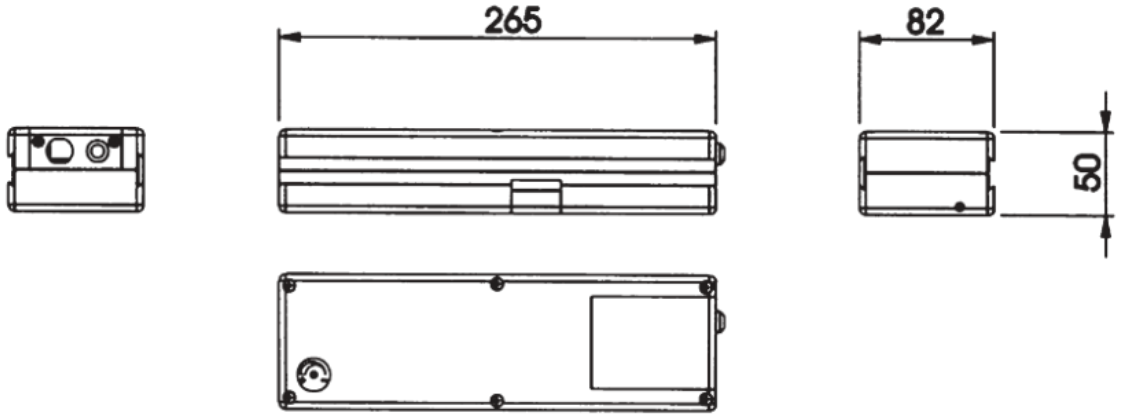

Корпус электропривода изготовлен из высокопрочного ABS пластика. Цепь привода сделана из специального сплава dacromet, который обладает повышенной коррозионной стойкостью. Apricolor Varia используют для автоматизации верхне- и нижнеподвесных окон и фрамуг. Ход цепи ступенчато регулируемый от 90 до 400 мм. Существуют приводы с напряжением питания 230В AC и 24В DC. Допускается параллельная работа приводов. Для окон шириной свыше 1600 мм есть модель Varia T которая имеет цепь тепловой защиты, которая в случае отказа одного из приводов отключает оставшиеся во избежание перекоса и повреждения окна.